Klemmverbinder

Produktbeschreibung

> Elemente zum Klemmen von Greiferkomponenten im Winkel von 90° zum Profil
> Klemmen ermöglichen einen Übergang vom Profilsystem zum Klemmschaft

Technische Daten

Art.-Nr.	Passend für Profilsystem	Gewicht [g]
GR02.020	SLine / MLine	27
GR02.022	SLine / MLine	43
GR02.023	SLine / MLine	35
GR02.024	SLine / MLine	97
GR-XL02.022	XLine	103
GR-XL02.024	XLine	172

Abmessungen

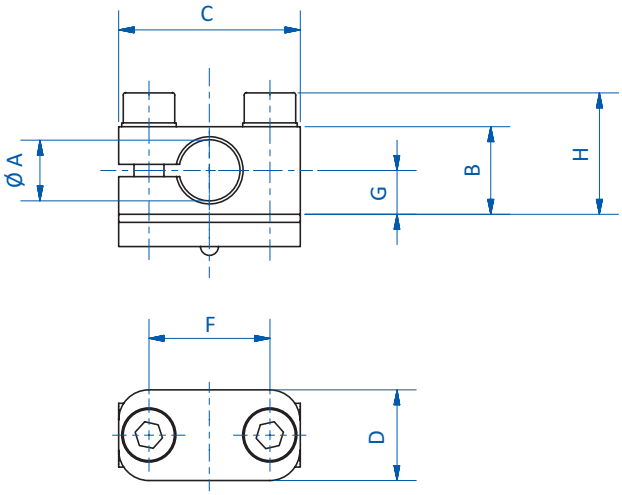

Art.-Nr.	Ø A [mm]	B [mm]	C [mm]	D [mm]	F [mm]	G [mm]	H [mm]
GR02.020	10	14,5	30	15	20	7,3	20,1
GR02.022	20	24,5	40	15	30	12,3	30,1
GR02.023	14	19,5	35	15	25	9,8	25,1
GR02.024	30	34	60	20	50	17	39,6
GR-XL02.022	20	24,5	45	20	30	12,3	33,3
GR-XL02.024	30	34	68	20	55	17	42,8