Schnellwechselsysteme rund Ø 50 mm, 6 Luftanschlüsse – Roboterseite

SR50-A-SL-MV mit optischer Verriegelung SAFE-LOCK

Produktbeschreibung

> Manuelle Verbindung zwischen Roboter und Greifer
> Luftanschlüsse stets korrekt zugeordnet
> Gehäuse aus eloxierter Aluminiumlegierung
> Index -MV mit integrierten Mikroventilen zur automatischen Unterbrechung der Druckluftzufuhr beim Entkoppeln von Roboter- und Greiferseite
> Index -SL mit innovativer SAFE-LOCK-Verriegelung für maximale Funktionssicherheit und optischer Verriegelungsanzeige (rot/grün)
> Edelstahlausführung auf Anfrage

Technische Daten

Art.-Nr.	SR50-A	SR50-A-MV	SR50-A-SL	SR50-A-SL-MV
Tragkraft [N]	200	200	200	200
Anzahl der Luftanschlüsse	6xM5	6xM5	6xM5	6xM5
Arbeitsdruck [bar (psi)]	0 - 6 (0 - 87)	0 - 6 (0 - 87)	0 - 6 (0 - 87)	0 - 6 (0 - 87)
Max. Drehmoment [Nm]	50	50	50	50
Max. Biegemoment [Nm]	30	30	30	30
Wiederholgenauigkeit [mm]	+/- 0,025	+/- 0,025	+/- 0,025	+/- 0,025
Mikroventile	--	integriert	--	integriert
Einrastfunktion	--	--	SAFE-LOCK für sichere Verriegelung	SAFE-LOCK für sichere Verriegelung
Gewicht [g]	65	65	65	65
Zubehör	Steckverbinder: 20.537 (S.38) Ersatzteil-Kit: KIT-SR50	Steckverbinder: 20.537 (S.38) Ersatzteil-Kit: KIT-SR50	Steckverbinder: 20.537 (S.38) Ersatzteil-Kit: KIT-SR50	Steckverbinder: 20.537 (S.38) Ersatzteil-Kit: KIT-SR50

Darstellung der optischen Verriegelungsanzeige SAFE-LOCK

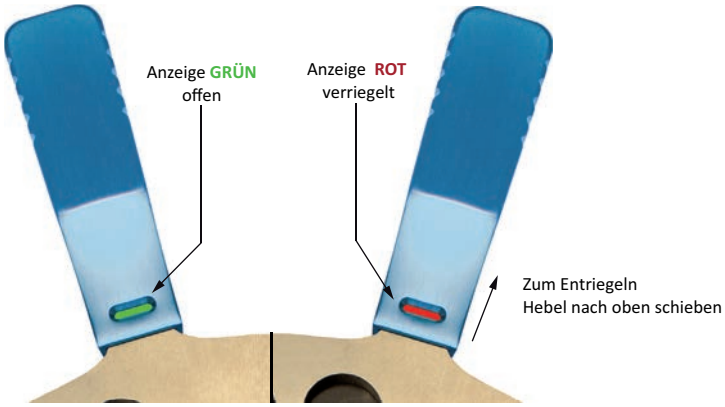

Abmessungen

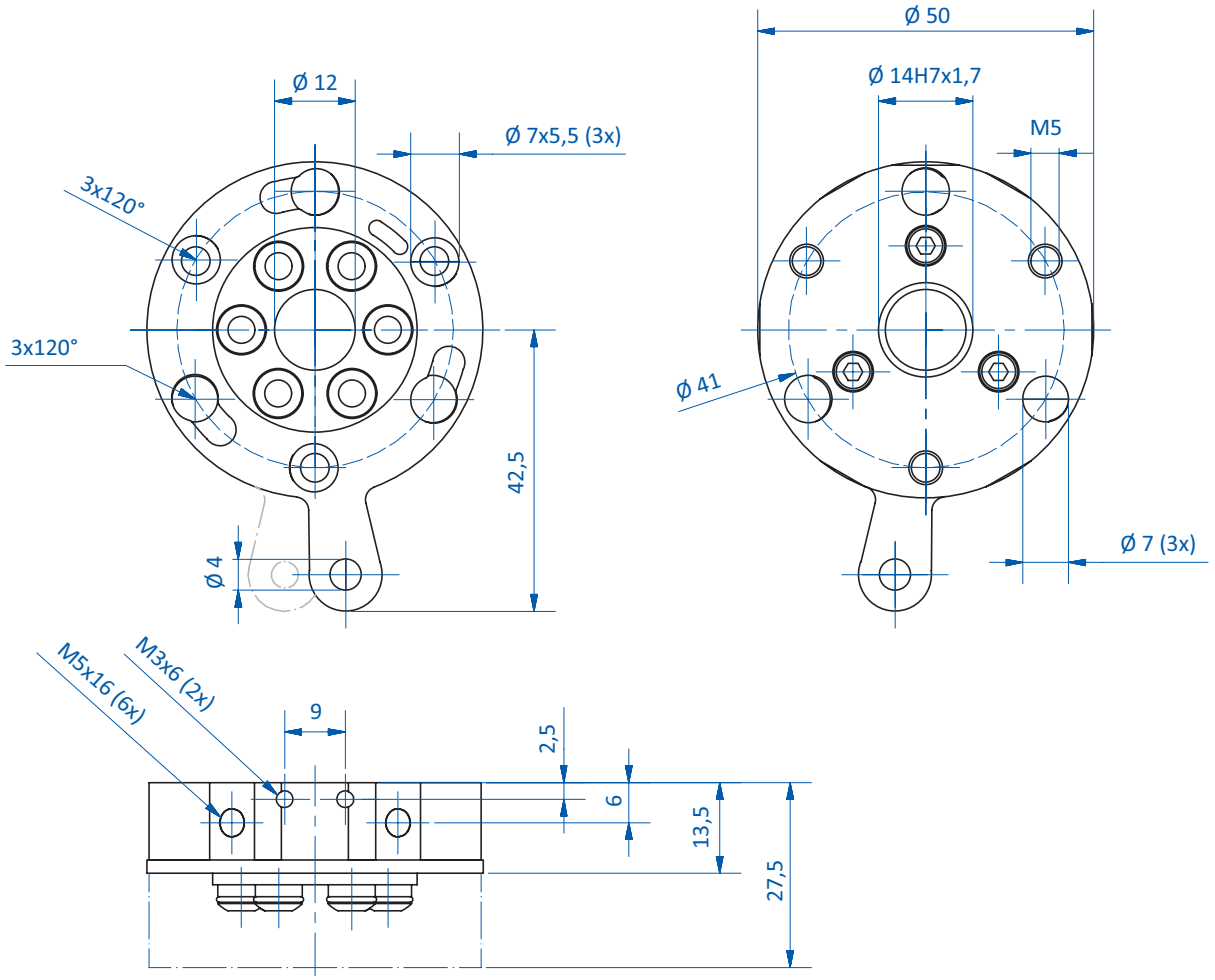

SR50-A | SR50-A-MV

Fortsetzung siehe nächste Seite

Abmessungen

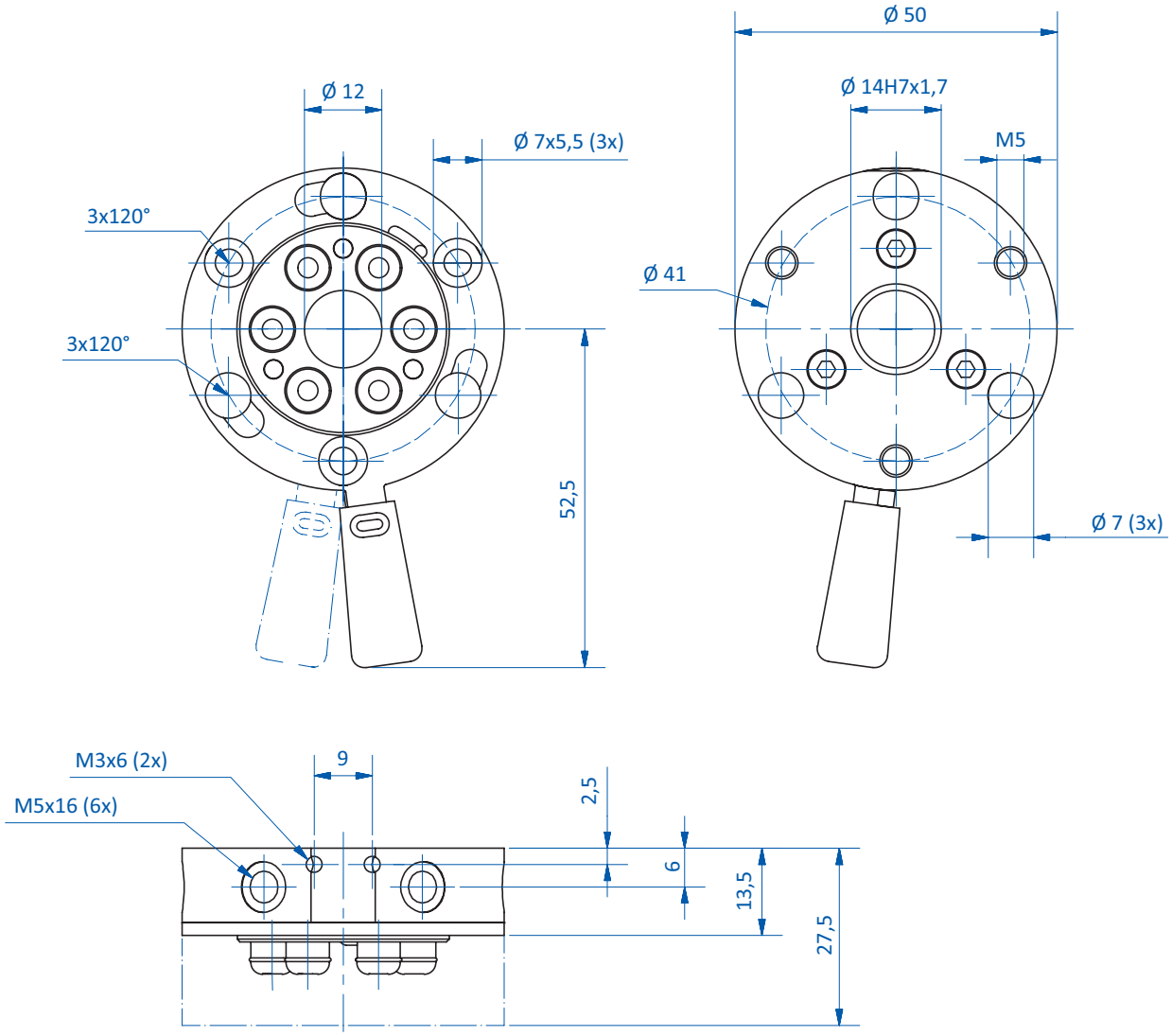

SR50-A-SL | SR50-A-SL-MV