Weitergabe sowie Vervielfältigung dieses Dokuments, Verwertung und Mitteilung seines Inhalts sind verboten, soweit nicht ausdrücklich gestattet. Zuwiderhandlungen verpflichten zu Schadenersatz. Alle Rechte für den Fall der Patent-, Gebrauchsmuster- oder Geschmacksmustereintragung vorbehalten.

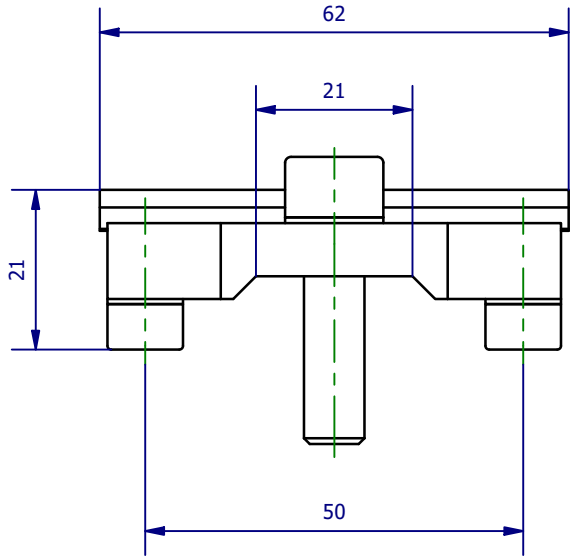

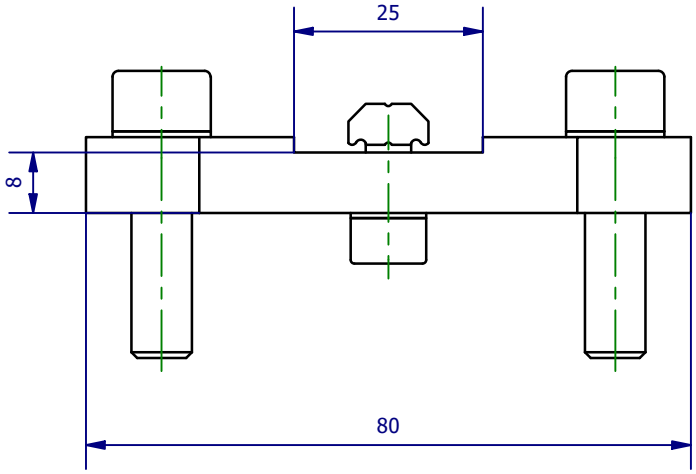

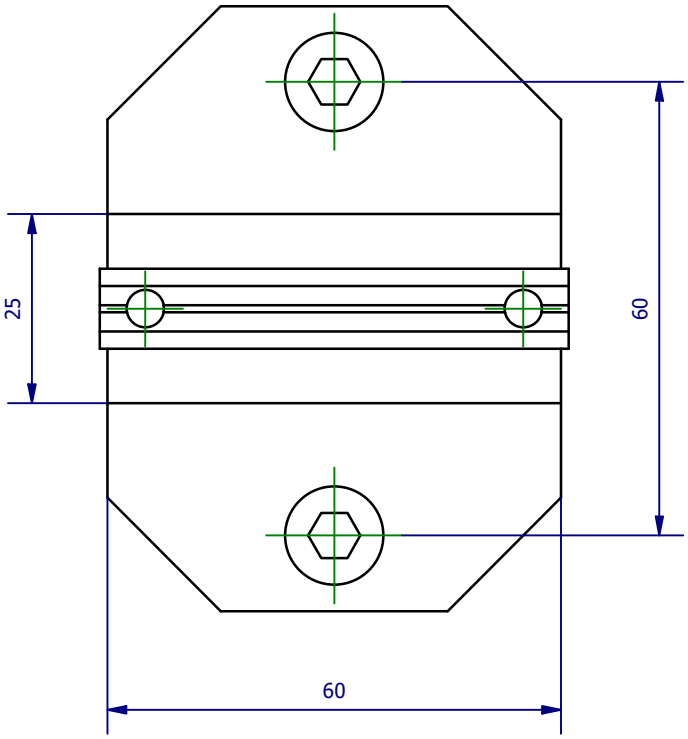

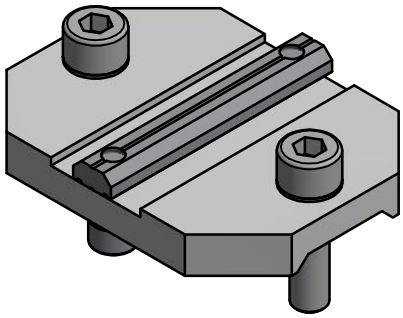

Hauptwerkstoff:	Abmessungen: 80 x 62 x 21 mm	Gewicht: 0135 kg
Kurzbezeichnung: KPL X25-EU50	ASS Automations-Systeme	ASS Maschinenbau GmbH Klef 2 D-51491 Overath +49 2206/90547-0 www.ass-automation.com
Artikel-Nr.: 9-07-120-065-0		
Änderungsdatum: 07.09.2020	ASS behält sich Änderungen im Zuge der technischen Weiterentwicklung vor.	