Weitergabe sowie Vervielfältigung dieses Dokuments, Verwertung und Mitteilung seines Inhalts sind verboten, soweit nicht ausdrücklich gestattet. Zuwiderhandlungen verpflichten zu Schadenersatz. Alle Rechte für den Fall der Patent-, Gebrauchsmuster- oder Geschmacksmustereintragung vorbehalten.

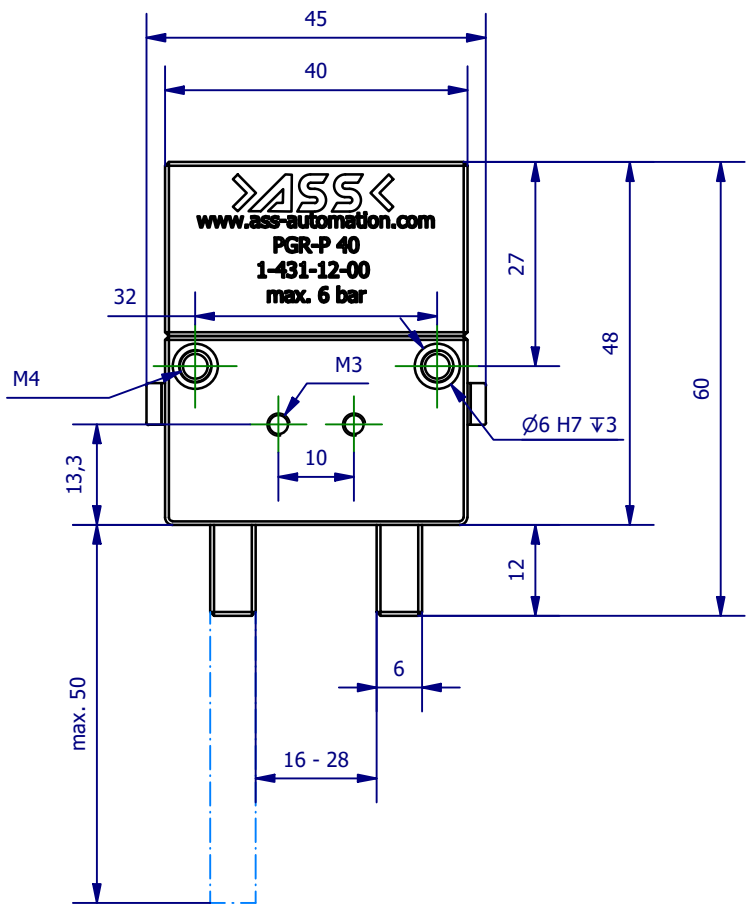

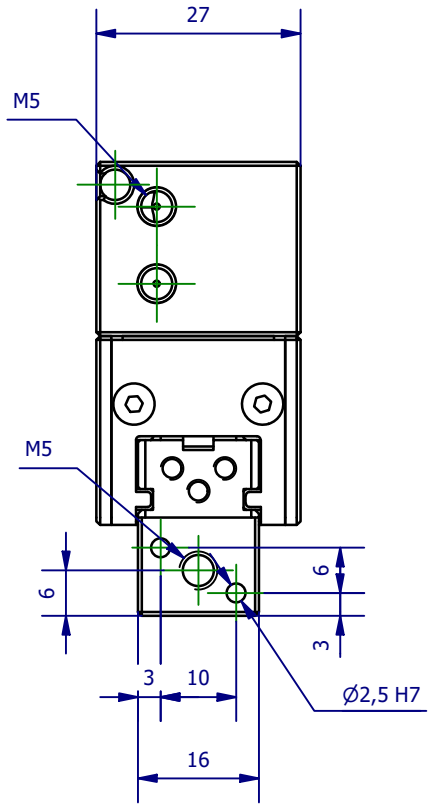

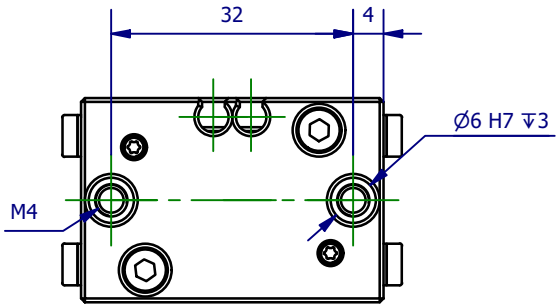

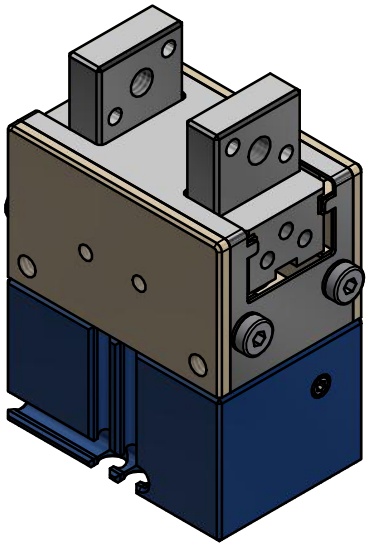

Hauptwerkstoff:	Abmessungen: 45 x 60 x 27 mm	Gewicht: 0,797 kg
Kurzbezeichnung: PGR-P 40	ASS Automations-Systeme	ASS Maschinenbau GmbH Klef 2 D-51491 Overath +49 2206/90547-0 www.ass-automation.com
Artikel-Nr.: 1-431-12-00		
Änderungsdatum: 08.06.2020	ASS behält sich Änderungen im Zuge der technischen Weiterentwicklung vor.	