Weitergabe sowie Vervielfältigung dieses Dokuments, Verwertung und Mitteilung seines Inhalts sind verboten, soweit nicht ausdrücklich gestattet. Zuwiderhandlungen verpflichten zu Schadenersatz. Alle Rechte für den Fall der Patent-, Gebrauchsmuster- oder Geschmacksmustereintragung vorbehalten.

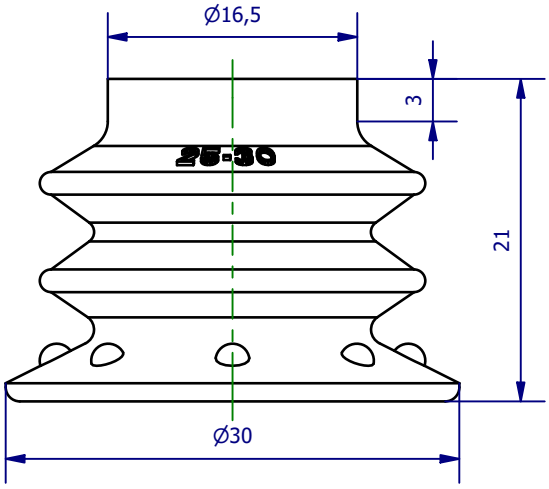

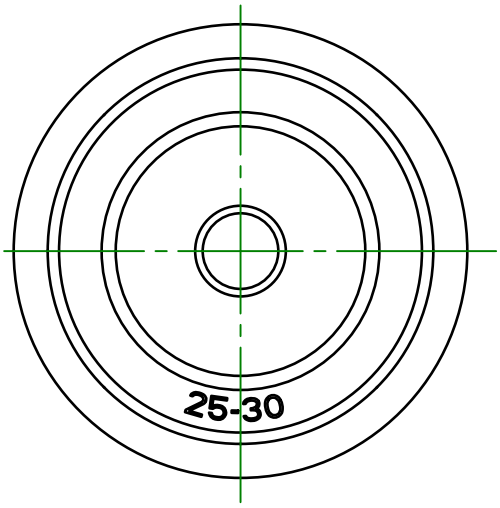

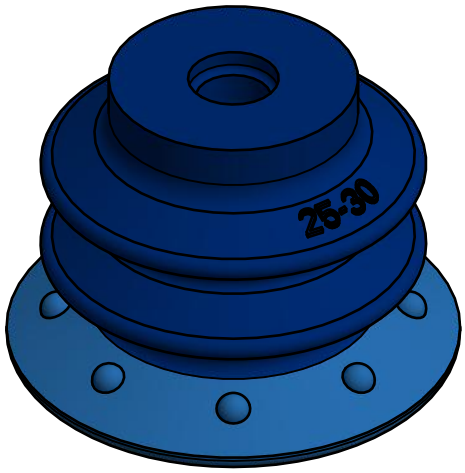

Hauptwerkstoff: Polyurethan	Abmessungen: Ø22 x 18 mm	Gewicht: 0,002 kg
Kurzbezeichnung: VN 3-30-2K	ASS Automations-Systeme	ASS Maschinenbau GmbH Klef 2 D-51491 Overath +49 2206/90547-0 www.ass-automation.com
Artikel-Nr.: 1-228-33-01		
Änderungsdatum:	ASS behält sich Änderungen im Zuge der technischen Weiterentwicklung vor.	