Weitergabe sowie Vervielfältigung dieses Dokuments, Verwertung und Mitteilung seines Inhalts sind verboten, soweit nicht ausdrücklich gestattet. Zuwiderhandlungen verpflichten zu Schadenersatz. Alle Rechte für den Fall der Patent-, Gebrauchsmuster- oder Geschmacksmustereintragung vorbehalten.

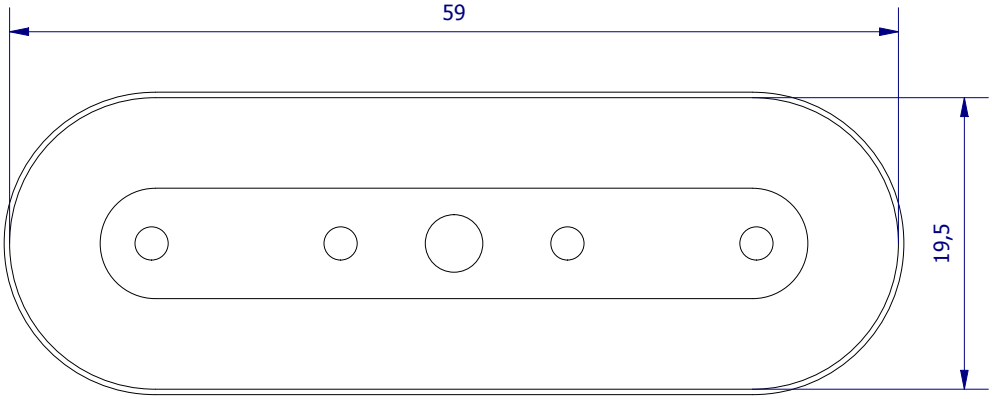


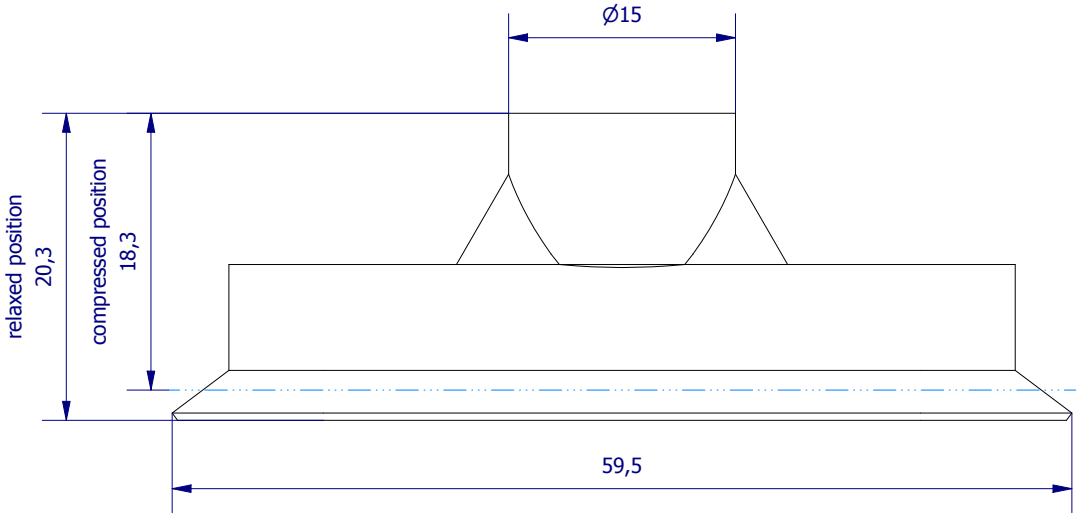


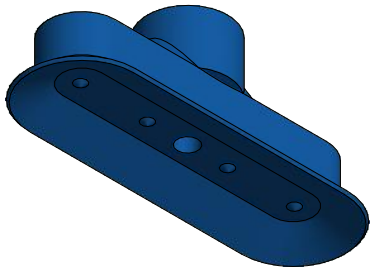

| | | |
|---|---|---|
| Hauptwerkstoff: HE | Abmessungen: 20 x 20,3 x 59,5 mm | Gewicht: 0,007 kg |
| Kurzbezeichnung: VN O-20x60HE | ASS Automations-Systeme | ASS Maschinenbau GmbH<br>Klef 2<br>D-51491 Overath<br>+49 2206/90547-0<br>www.ass-automation.com |
| Artikel-Nr.: 1-220-41-01 | | |
| Änderungsdatum: 23.11.2018 | ASS behält sich Änderungen im Zuge der technischen Weiterentwicklung vor. | |