Weitergabe sowie Vervielfältigung dieses Dokuments, Verwertung und Mitteilung seines Inhalts sind verboten, soweit nicht ausdrücklich gestattet. Zuwiderhandlungen verpflichten zu Schadenersatz. Alle Rechte für den Fall der Patent-, Gebrauchsmuster- oder Geschmacksmustereintragung vorbehalten.

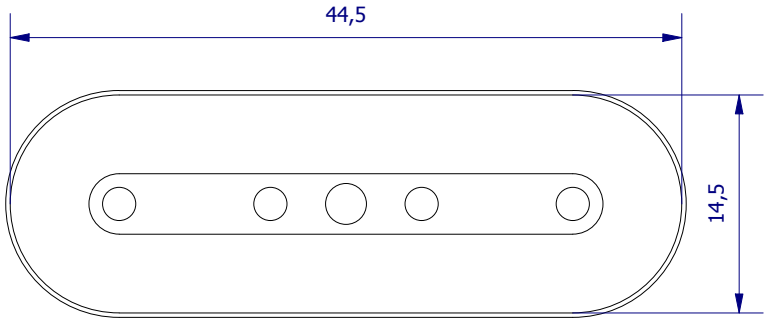

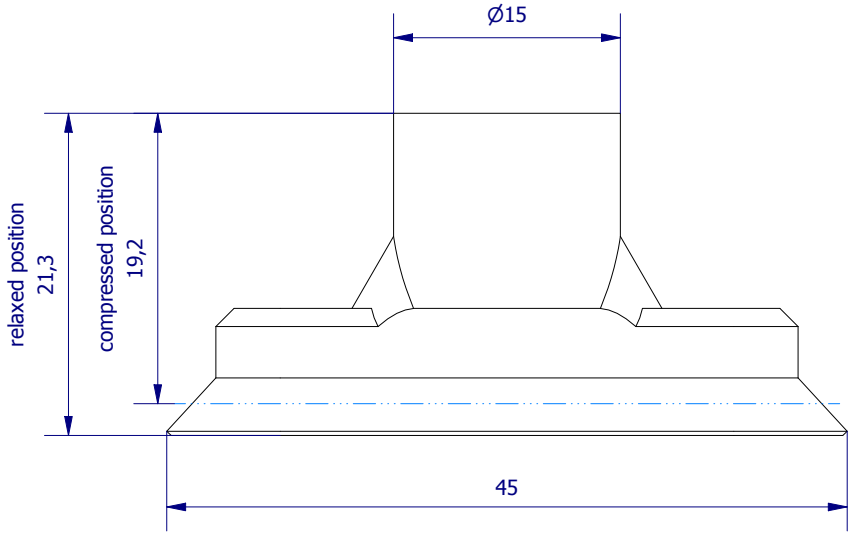

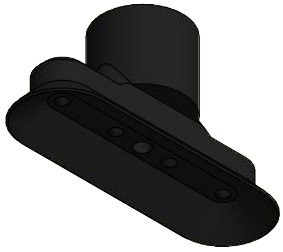

Hauptwerkstoff: Nitril	Abmessungen: 15 x 21,3 x 45 mm	Gewicht: 0,004 kg
Kurzbezeichnung: VN 0-15x45N	ASS Automations-Systeme	ASS Maschinenbau GmbH Klef 2 D-51491 Overath +49 2206/90547-0 www.ass-automation.com
Artikel-Nr.: 1-220-35-01		
Änderungsdatum: 22.11.2018	ASS behält sich Änderungen im Zuge der technischen Weiterentwicklung vor.	