Weitergabe sowie Vervielfältigung dieses Dokuments, Verwertung und Mitteilung seines Inhalts sind verboten, soweit nicht ausdrücklich gestattet. Zuwiderhandlungen verpflichten zu Schadenersatz. Alle Rechte für den Fall der Patent-, Gebrauchsmuster- oder Geschmacksmustereintragung vorbehalten.

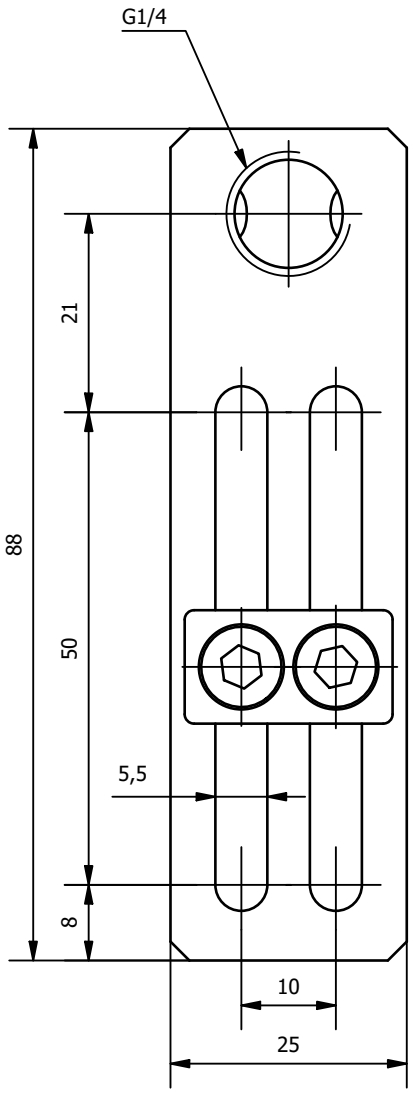

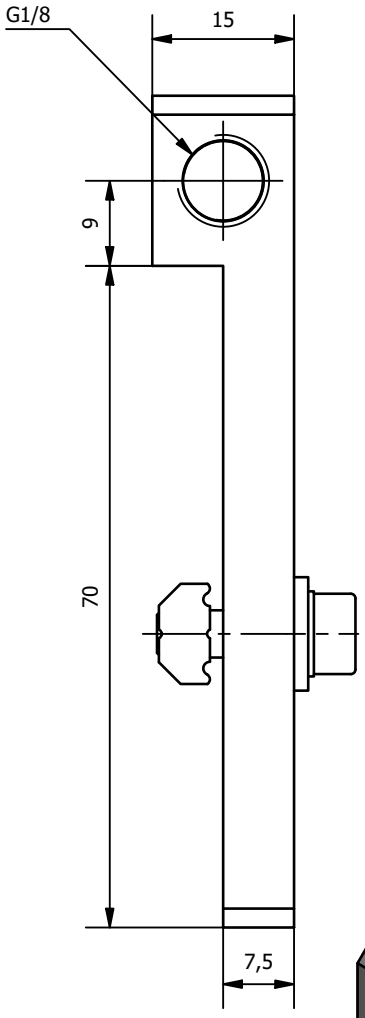

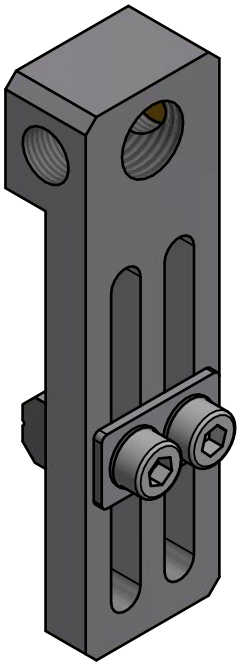

Hauptwerkstoff: Aluminium	Abmessungen: 88 x 15 x 21,5 mm	Gewicht: 0,057 kg

Kurzbezeichnung:

WLS X 1/4-1/8-50

Artikel-Nr.:

1-200-40-00

ASS Maschinenbau GmbH
Klef 2
D-51491 Overath
+49 2206/90547-0
www.ass-automation.com

Änderungsdatum: 08.11.2021

ASS behält sich Änderungen im Zuge der technischen Weiterentwicklung vor.