Weitergabe sowie Vervielfältigung dieses Dokuments, Verwertung und Mitteilung seines Inhalts sind verboten, soweit nicht ausdrücklich gestattet. Zuwiderhandlungen verpflichten zu Schadenersatz. Alle Rechte für den Fall der Patent-, Gebrauchsmuster- oder Geschmacksmustereintragung vorbehalten.

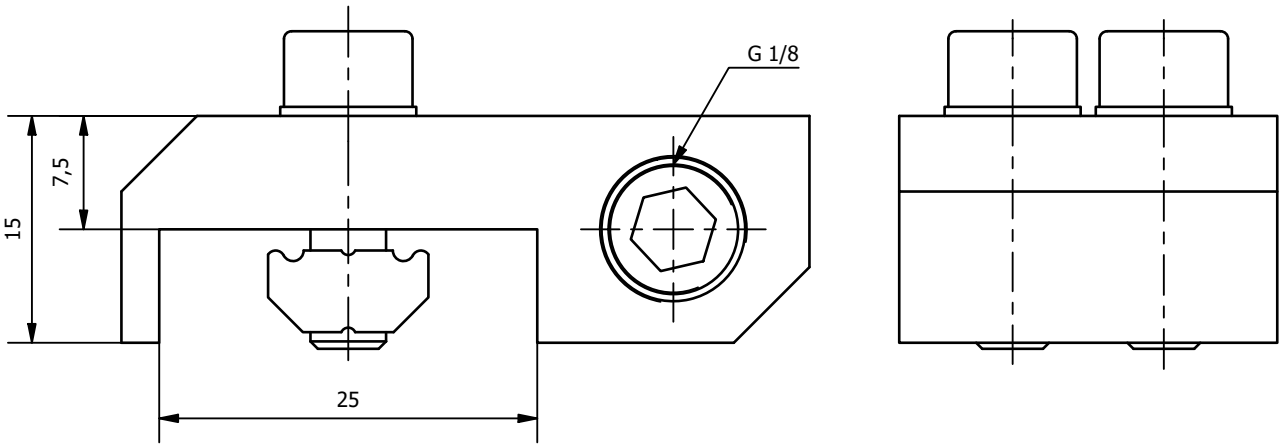

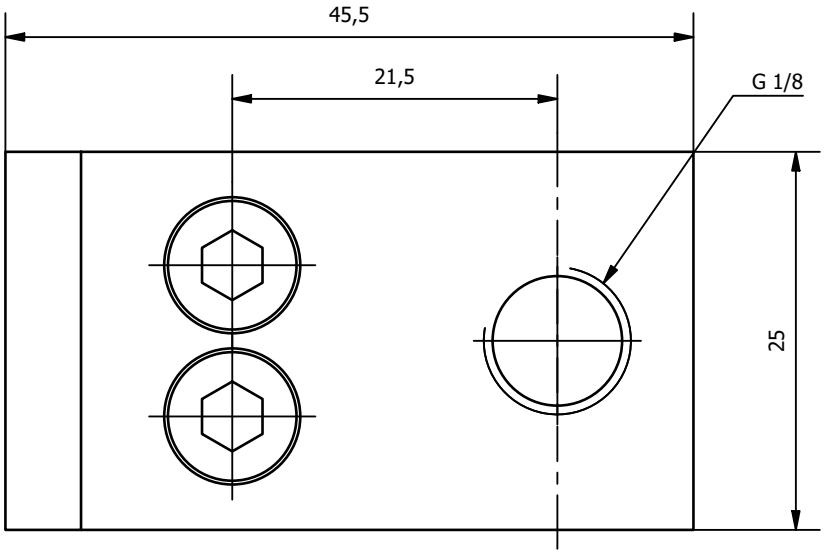

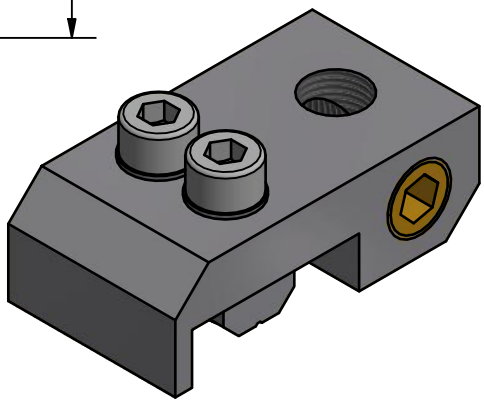

Hauptwerkstoff: Aluminium	Abmessungen: 45,5 x 25 x 21 mm	Gewicht: 0,043 kg
Kurzbezeichnung: WSS X 1/8-1/8	ASS Automations-Systeme	ASS Maschinenbau GmbH Klef 2 D-51491 Overath +49 2206/90547-0 www.ass-automation.com
Artikel-Nr.: 1-200-10-00		
Änderungsdatum: 08.11.2021	ASS behält sich Änderungen im Zuge der technischen Weiterentwicklung vor.	